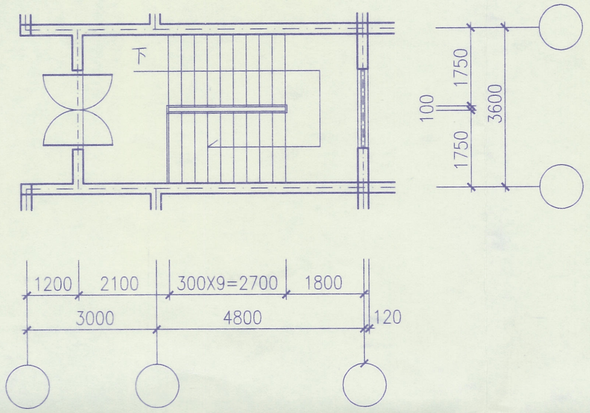

3-3

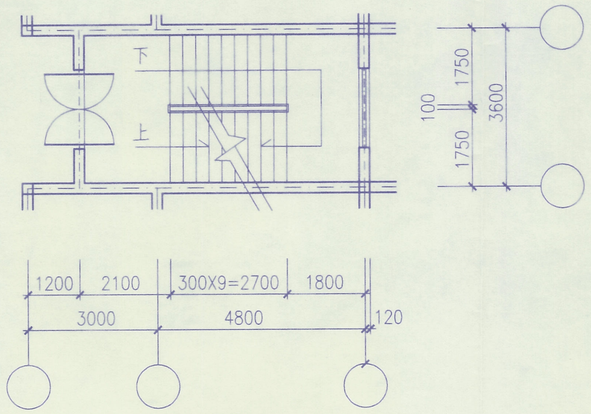

2-2

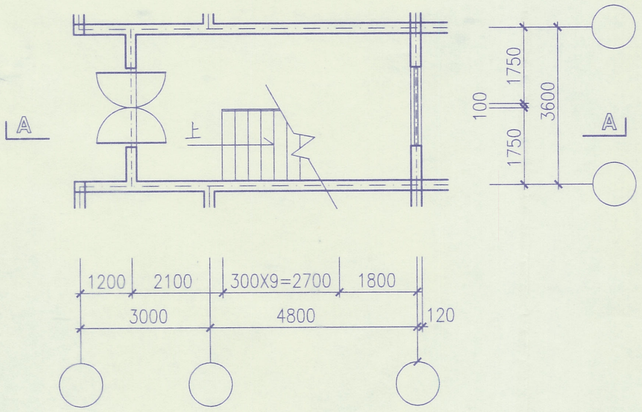

1-1

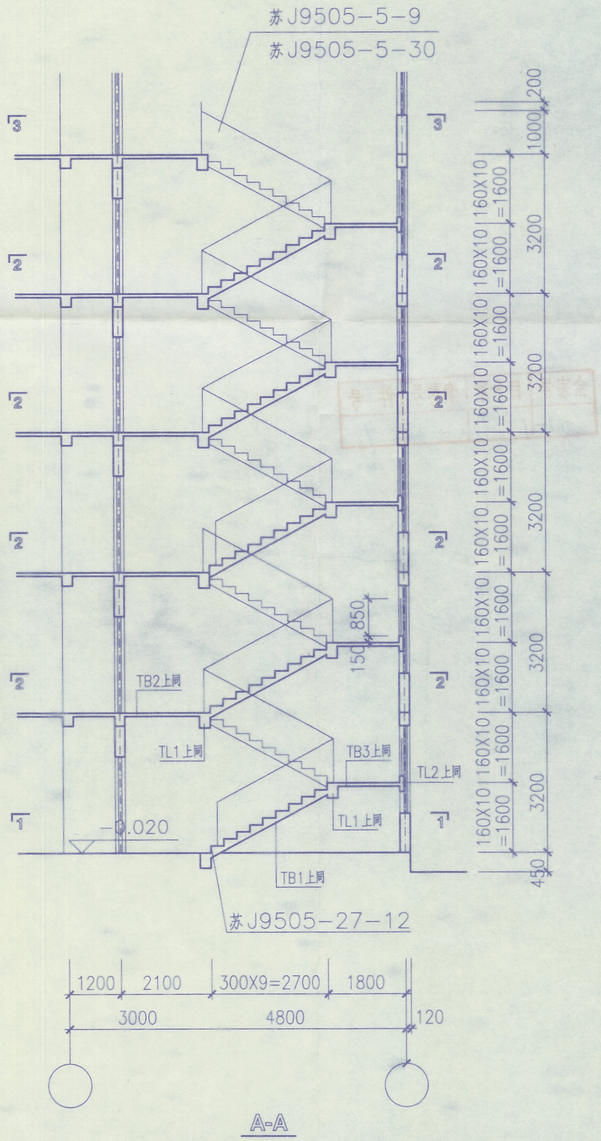

A-A

铜山县建筑设计院				工程名称	铜山县房管局—徐州师范大学学生公寓 3# 楼	设计编号 TS00134
建筑	胡佳生	项目负责人	胡佳生	图纸内容	甲楼梯建筑图	图纸编号 建9
结构	袁昌兴	校复核	陈[illegible]			日期
水暖	[illegible]	技术负责人	張大剑			
电照	[illegible]	制图		院长	[illegible] 单位	